FICHE TECHNIQUE VIBRATEUR PNEUMATIQUE

Vibrateur à rouleau type DAR2

ACBMV B. CASADIO VIBRATION
Z.I. Mi-Plaine
51 Rue Ampère
B.P. 31
69682 CHASSIEU CEDEX (FRANCE)
Tel.: 04 78 90 87 87 / Fax.: 04 78 90 87 88
Email: vibrateur@orange.fr
Internet: acbmv.com

Descriptions:
Vibrateurs à rouleau, conçus spécialement pour le béton et d'autres applications de haute capacité. Large assortiment.

CARACTERISTIQUES VIBRATOIRES ET PNEUMATIQUES

	2 Bars/29 PSI	4 Bars/58 PSI	6 Bars/87 PSI
Fréquence (tr/min)	36000	38000	38000
Force (N)	2200	3380	4090
Force (LBS)	495,50	761,26	921,17
Consomation air (l/min)	70	140	200
Consomation air (CF)	2,50	5,00	7,14

Domaines d'utilisation:
- Compactage des matières plastiques et du béton
- Soutien du flux de matière dans les silos et les trémies
- Séparation des marchandises de tailles différentes sur les cribles

Construction:
- Vibration par le rouleau de précision en acier en rotation.
- Amplification au moyen de deux plaques terminales en bronze insensibles aux chocs.

Propriétés:
- Force de transmission élevée
- Fréquence nominale de 36000 à 38000 tr.min-1
- Force centrifuge de 2200 à 4090 N
- Réglage progressif (air comprimé) dans des auges
- Possibilité d'utilisation jusqu'à 150°C
- Résistance aux conditions environnementales extrêmes

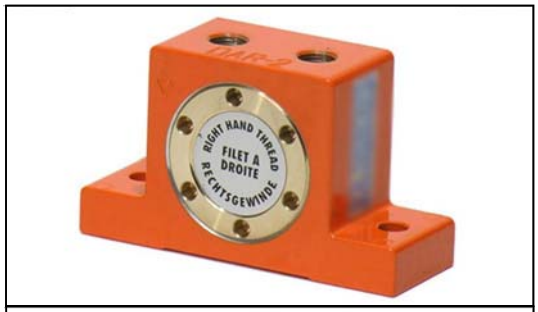

Détails de conception:
1 Corps en alliage d'aluminium extrudé
2 Chemins de roulement en acier très élastiques
3 Rouleau de précision en acier coulé
4 Plaques terminales spéciales en bronze
5 Goulotte d'huile de lubrification
6 Conduit de saletés
7 Admission d'air
8 Echappement d'air
9 Trous de montage ménagés dans l'embase

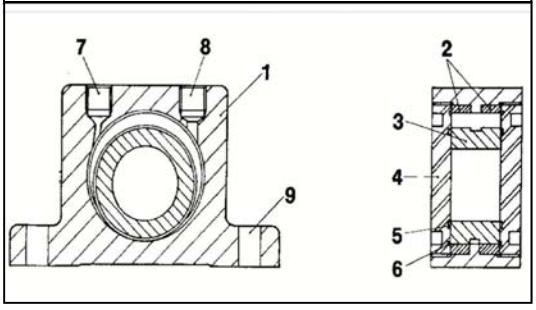

DIMENSIONS ET ENCOMBREMENTS

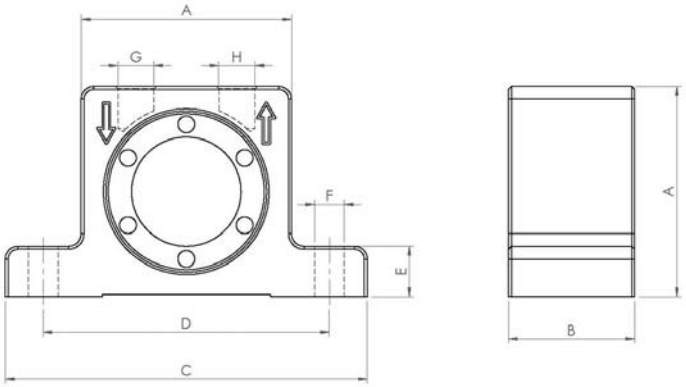

	mm	inch
A	50	1,97
B	30	1,18
C	86	3,39
D	68	2,68
E	12	0,47
F	7	0,28
G	G 1/8"	G 1/8"
H	G 1/8"	G 1/8"

	kg	LBS
Poids vibrateur	0,37	0,822

Les données et les schémas de cette fiche technique sont la propriété de la société ACBMV. Il est interdit de les reproduire et de les communiquer sans autorisations. Ces informations sont indicatives et sujettes à modifications sans préavis.