FICHE TECHNIQUE VIBRATEUR PNEUMATIQUE

ACBMV B. CASADIO VIBRATION
Z.I. Mi-Plaine
51 Rue Ampère
B.P. 31
69682 CHASSIEU CEDEX (FRANCE)
Tel.: 04 78 90 87 87 / Fax.: 04 78 90 87 88
Email: vibrateur@orange.fr
Internet: acbmv.com

Frappeur pneumatique interne type FKL50IN

Descriptions:
Pour des impacts puissants et une basse pression de service.

CARACTERISTIQUES VIBRATOIRES ET PNEUMATIQUES

	2 Bars/29 PSI	7 Bars/101,5 PSI	
Travail/frappe (Nm)	5	15	
Impulsion/frappe (Ns)	1	3,5	
Consommation d'air (l/min)	0,1	0,3	
Consomation air (CF)	0,00	0,01	

Domaines d'utilisation:
Domaine d'utilisation étendu, même à l'extérieur, dans les zones humides et les zones Ex. Les batteurs servent à détacher par martelage la matière qui s'est déposée sur les parois des conteneurs, comme les silos, trémies, sorties de filtre, réacteurs et t

Construction:
Un piston est pressé contre un ressort par de l'air comprimé. Lors d'une purge rapide, le piston est propulsé contre une chicane. Réglage mécanique de la frappe par limitation de la course du piston au moyen d'une tige filetée insérable. Corps du batteur

Propriétés:
- Plage de réglage supplémentaire de la force de frappe et de l'intervalle
- Possibilité de réglage de la force de frappe par action pneumatique et/ou mécanique en supplément
- Domaine d'application flexible

Détails de conception:
Corps en alliage d'aluminium anodisé
Piston en acier
Chicane en matière plastique résistante aux chocs

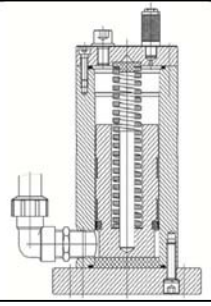

DIMENSIONS ET ENCOMBREMENTS

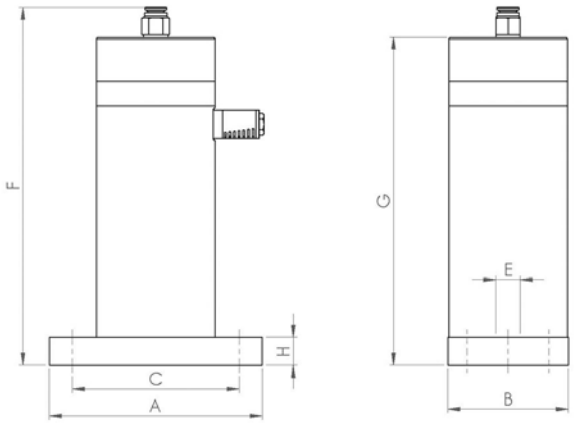

	mm	inch
A	115	4,53
B	66	2,60
C	90	3,55
D	64	2,52
E	13	0,51
F	194	7,64
G	177	6,97
H	15	0,59

	kg	LBS
Poids vibrateur	1,85	4,111

Les données et les schémas de cette fiche technique sont la propriété de la société ACBMV. Il est interdit de les reproduire et de les communiquer sans autorisations. Ces informations sont indicatives et sujettes à modifications sans préavis.