FICHE TECHNIQUE VIBRATEUR PNEUMATIQUE

Vibrateur à turbine type GT40

ACBMV B. CASADIO VIBRATION
Z.I. Mi-Plaine
51 Rue Ampère
B.P. 31
69682 CHASSIEU CEDEX (FRANCE)
Tel.: 04 78 90 87 87 / Fax.: 04 78 90 87 88
Email: vibrateur@orange.fr
Internet: acbmv.com

Descriptions:
Haute vitesse et moments de travail excentriques pour des vibrations intenses. Large assortiment.

CARACTERISTIQUES VIBRATOIRES ET PNEUMATIQUES

	2 Bars/29 PSI	4 Bars/58 PSI	6 Bars/87 PSI
Fréquence (tr/min)	7700	8800	9500
Force (N)	4300	7300	9800
Force (LBS)	968,47	1644,14	2207,21
Consomation air (l/min)	425	700	970
Consomation air (CF)	15,18	25,00	34,64

Domaines d'utilisation:
- Vidage des bunkers
- Filtres de crible
- Tables à vibrations
- Anti-adhérence dans les tuyauteries et les silos
- Déplacement de marchandises en vrac

Construction:
- Vibration grâce à la force centrifuge des moments positifs et négatifs non équilibrés dans le rotor.
- Rotor sur deux paliers à billes pré-lubrifiés, fermés et agencés par paires. Lubrification avec une graisse spéciale pour une longue durée de vie.

Propriétés:
- Fonctionnement sans huile
- Extrêmement silencieux
- Vibration intense grâce aux vitesses élevées et aux moments de travail d'excentrique
- Fréquence nominale de 7700 à 9500 tr.min-1
- Force centrifuge de 4300 à 9800 N
- Réglage progressif (air comprimé) dans des auges
- Possibilité d'utilisation jusqu'à 150°C
- Résistance aux conditions environnementales extrêmes

Détails de conception:

1 Corps en alliage d'aluminium extrudé
2 Roue de turbine en aluminium durci en surface
3-4 Inserts à haute densité: moment de rotation positif
5-7 Ouvertures pour obtenir le moment de rotation négatif
8 Admission d'air
9 Echappement d'air
10 Trous de montage ménagés dans l'embase
11 Agencement par paires des paliers à billes pré-lubrifiés

Plaques terminales en aluminium durcies en surface
12 avec taraudage à gauche
13 avec taraudage à droite

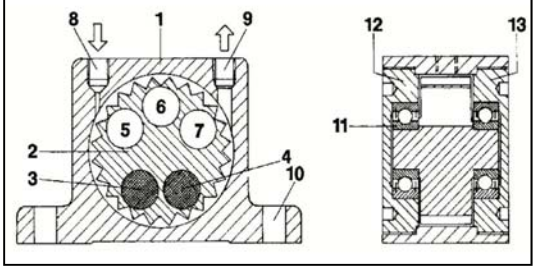

DIMENSIONS ET ENCOMBREMENTS

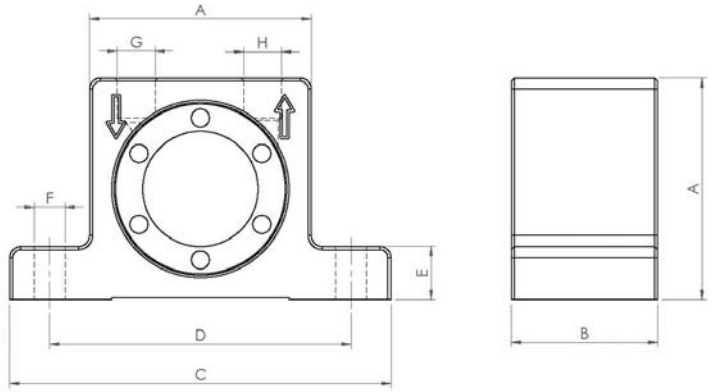

	mm	inch
A	120	4,73
B	83	3,27
C	194	7,64
D	152	5,99
E	24	0,95
F	17	0,67
G	G 3/8"	G 3/8"
H	G 3/8"	G 3/8"

	kg	LBS
Poids vibrateur	3,69	8,200

Les données et les schémas de cette fiche technique sont la propriété de la société ACBMV. Il est interdit de les reproduire et de les communiquer sans autorisations. Ces informations sont indicatives et sujettes à modifications sans préavis.