# FICHE TECHNIQUE VIBRATEUR PNEUMATIQUE

## Vibrateur à bille type K25

ACBMV B. CASADIO VIBRATION
Z.I. Mi-Plaine
51 Rue Ampère
B.P. 31
69682 CHASSIEU CEDEX (FRANCE)
Tel.: 04 78 90 87 87 / Fax.: 04 78 90 87 88
Email: vibrateur@orange.fr
Internet: acbmv.com

Descriptions:
Le vibrateur à bille est une solution simple et efficace. Un large assortiment pour de nombreuses applications.

## CARACTERISTIQUES VIBRATOIRES ET PNEUMATIQUES

| | 2 Bars/29 PSI | 4 Bars/58 PSI | 6 Bars/87 PSI |
|---|---|---|---|
| Fréquence (tr/min) | 9200 | 12200 | 14000 |
| Force (N) | 930 | 1570 | 2050 |
| Force (LBS) | 209,46 | 353,60 | 461,71 |
| Consomation air (l/min) | 160 | 290 | 425 |
| Consomation air (CF) | 5,71 | 10,36 | 15,18 |

Domaines d'utilisation:
- Vidage des bunkers
- Filtres de crible
- Tables à vibrations
- Anti-adhérence dans les tuyauteries et les silos
- Déplacement de marchandises

Construction:
- Vibration par la bille qui est guidée par des chemins de roulement en acier dur
- Plaques en nylon des deux côtés pour soutenir la bille et empêcher la pénétration de la poussière et de l'eau.
- Boîtier avec quatre trous de fixation selon l'application.

Propriétés:
- Puissance
- Fréquence nominale de 9200 à 14000 tr.min-1
- Force centrifuge de 930 à 2050 N
- Réglage progressif (air comprimé) dans des auges
- Possibilité d'utilisation jusqu'à 100°C
- 150 °C sur demande

Détails de conception:
1 Corps en alliage d'aluminium extrudé
2 Chemins de roulement en acier dur
3 Plaques terminales en nylon
4 Bille dure
5 Admission d'air
6 Echappement d'air
7 Trous de montage ménagés dans l'embase
8 Trous de montage latéraux

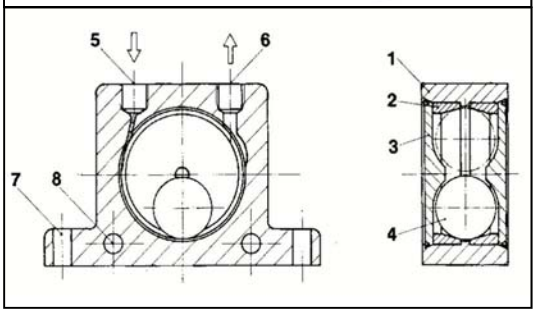


## DIMENSIONS ET ENCOMBREMENTS

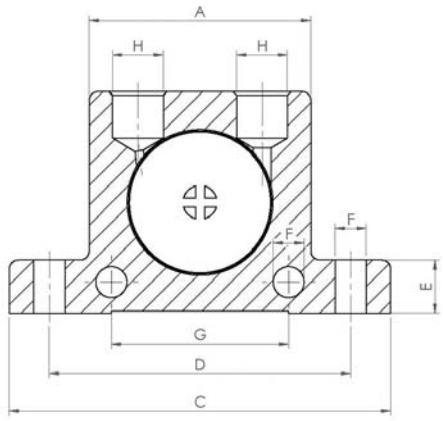


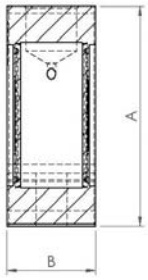


| | mm | inch |
|---|---|---|
| A | 80 | 3,15 |
| B | 38 | 1,50 |
| C | 128 | 5,04 |
| D | 104 | 4,10 |
| E | 16 | 0,63 |
| F | 9 | 0,35 |
| G | 60 | 60 |
| H | G 1/4" | G 1/4" |
| | | |
| | | |
| | | |

| | kg | LBS |
|---|---|---|
| Poids vibrateur | 0,63 | 1,400 |
| | | |
| | | |

Les données et les schémas de cette fiche technique sont la propriété de la société ACBMV. Il est interdit de les reproduire et de les communiquer sans autorisations. Ces informations sont indicatives et sujettes à modifications sans préavis.