FICHE TECHNIQUE VIBRATEUR PNEUMATIQUE

Vibrateur à rouleau type R120

ACBMV B. CASADIO VIBRATION
Z.I. Mi-Plaine
51 Rue Ampère
B.P. 31
69682 CHASSIEU CEDEX (FRANCE)
Tel.: 04 78 90 87 87 / Fax.: 04 78 90 87 88
Email: vibrateur@orange.fr
Internet: acbmv.com

Descriptions:
Vibrateurs à rouleau à haute fréquence, de construction simple. Un large assortiment pour de nombreuses applications.

CARACTERISTIQUES VIBRATOIRES ET PNEUMATIQUES

	2 Bars/29 PSI	4 Bars/58 PSI	6 Bars/87 PSI
Fréquence (tr/min)	10000	11500	12500
Force (N)	8000	10000	12500
Force (LBS)	1801,80	2252,25	2815,32
Consomation air (l/min)	500	730	970
Consomation air (CF)	17,86	26,07	34,64

Domaines d'utilisation:
- Vidage des installations à trémie
- Filtres de crible
- Convoyage de petites particules
- Anti-adhérence dans les tuyauteries et les silos
- Transport de poudres fines
- Compactage des matières plastiques et du béton dans des auges

Construction:
- Vibration par le rouleau de précision en acier en rotation.
- Plaques terminales en matière plastique insensibles aux chocs.
- Boîtier avec quatre trous de fixation selon l'application.

Propriétés:
- Force de transmission élevée
- Fréquence nominale de 10000 à 12500 tr.min-1
- Force centrifuge de 8000 à 12500 N
- Réglage progressif (air comprimé) dans des auges
- Possibilité d'utilisation jusqu'à 150°C
- Résistance aux conditions environnementales extrêmes

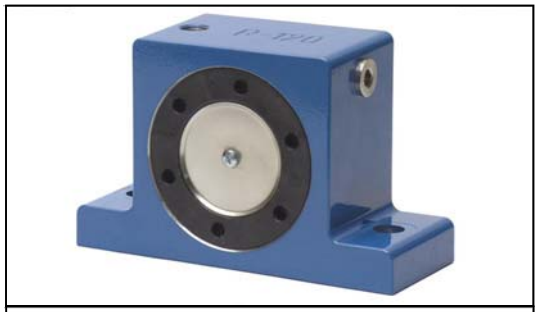

Détails de conception:
1 Corps en alliage d'aluminium extrudé
2 Listeau en acier coulé
3 Rouleau en acier
4 Plaques terminales en matière plastique
5 Admission d'air verticale
6 Admission d'air horizontale
7 Canal d'air
8 Buses d'arrivée d'air
9 Ouvertures d'évacuation
10 Diffuseur d'évacuation
11 Plaque de silencieux
12 Trous de montage ménagés dans l'embase

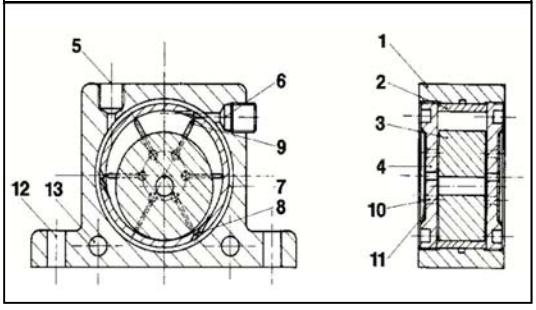

DIMENSIONS ET ENCOMBREMENTS

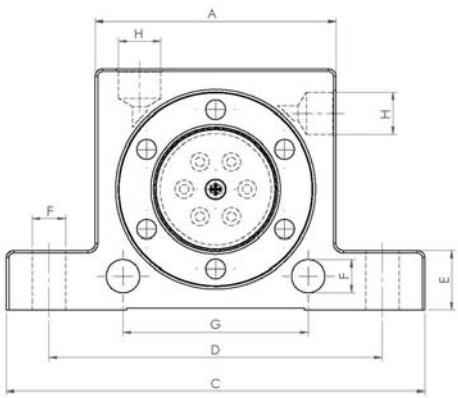

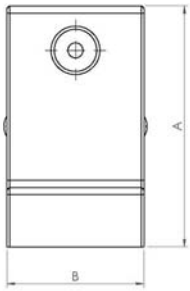

	mm	inch
A	120	4,73
B	77	3,03
C	194	7,64
D	152	5,99
E	24	0,95
F	17	0,67
G	-	-
H	G 3/8"	G 3/8"

	kg	LBS
Poids vibrateur	4,26	9,467

Les données et les schémas de cette fiche technique sont la propriété de la société ACBMV. Il est interdit de les reproduire et de les communiquer sans autorisations. Ces informations sont indicatives et sujettes à modifications sans préavis.