FICHE TECHNIQUE VIBRATEUR PNEUMATIQUE

Vibrateur à turbine type T50/HP

ACBMV B. CASADIO VIBRATION
Z.I. Mi-Plaine
51 Rue Ampère
B.P. 31
69682 CHASSIEU CEDEX (FRANCE)
Tel.: 04 78 90 87 87 / Fax.: 04 78 90 87 88
Email: vibrateur@orange.fr
Internet: acbmv.com

Descriptions:
Haute vitesse et moment de travail élevé pour des vibrations importantes avec une grande amplitude. Large assortiment.

CARACTERISTIQUES VIBRATOIRES ET PNEUMATIQUES

	2 Bars/29 PSI	4 Bars/58 PSI	6 Bars/87 PSI
Fréquence (tr/min)	11000	14500	16500
Force (N)	600	1020	1350
Force (LBS)	135,14	229,73	304,05
Consomation air (l/min)	79	140	198
Consomation air (CF)	2,82	5,00	7,07

Domaines d'utilisation:
- Vidage des installations à trémie
- Filtres de crible
- Tables à vibrations
- Anti-adhérence dans les tuyauteries et les silos
- Transport de poudres fines
- Déplacement de marchandises en vrac

Construction:
- Vibration avec un fort moment d'excentrique grâce au déséquilibrage du rotor.
- Bas niveau de bruit.

Propriétés:
- Fréquence nominale de 11000 à 16500 tr.min-1
- Force centrifuge de 600 à 1350 N
- Réglage progressif (air comprimé) dans des auges
- Possibilité d'utilisation jusqu'à 150°C
- Résistance aux conditions environnementales extrêmes

Détails de conception:
1 Corps en alliage d'aluminium extrudé anodisé
2 Rotor de turbine
3 Aluminium = poids faible
4 Laiton = poids élevé
5 Roulement à billes
6 Plaque terminale en matière plastique avec taraudage
7 Plaque terminale en nylon
8 Canaux d'accélération
9 Admission d'air
10 Echappement d'air
11 Trous de montage ménagés dans l'embase

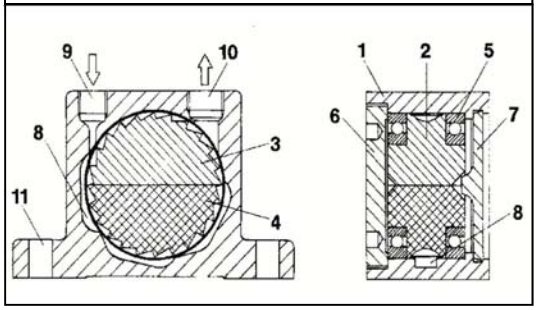

DIMENSIONS ET ENCOMBREMENTS

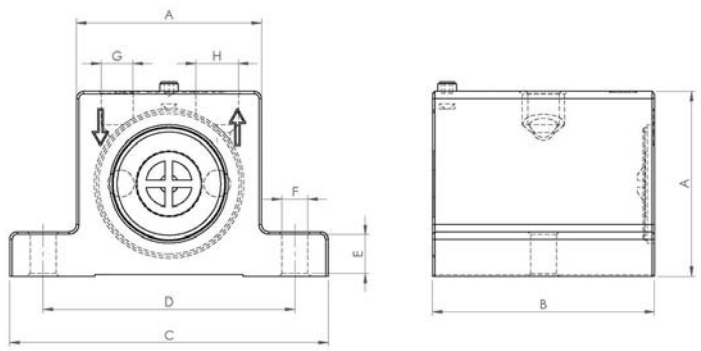

	mm	inch
A	50	1,97
B	60	2,36
C	86	3,39
D	68	2,68
E	12	0,47
F	7	0,28
G	G 1/8"	G 1/8"
H	G 1/4"	G 1/4"

	kg	LBS
Poids vibrateur	0,52	1,156

Les données et les schémas de cette fiche technique sont la propriété de la société ACBMV. Il est interdit de les reproduire et de les communiquer sans autorisations. Ces informations sont indicatives et sujettes à modifications sans préavis.